3.3 – РАБОЧЕЕ ПОЛОЖЕНИЕ РЕДУКТОРА

B3	B6	B7	V5
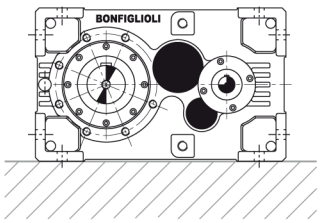	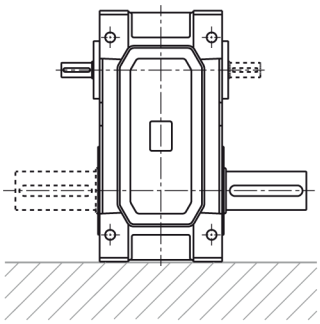	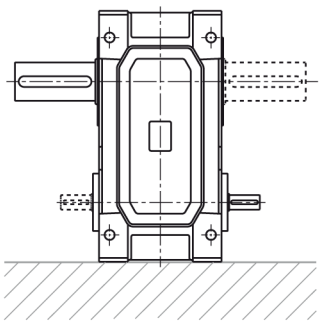	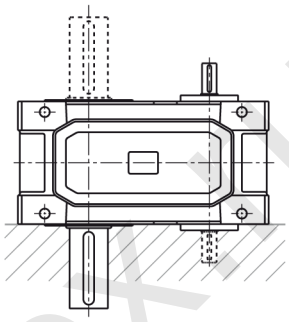

www.reduktor-mex.ru